PRZEKRÓJ PODŁUŻNY W OSI PRZEPUSTU (A–A)
Skala 1:50

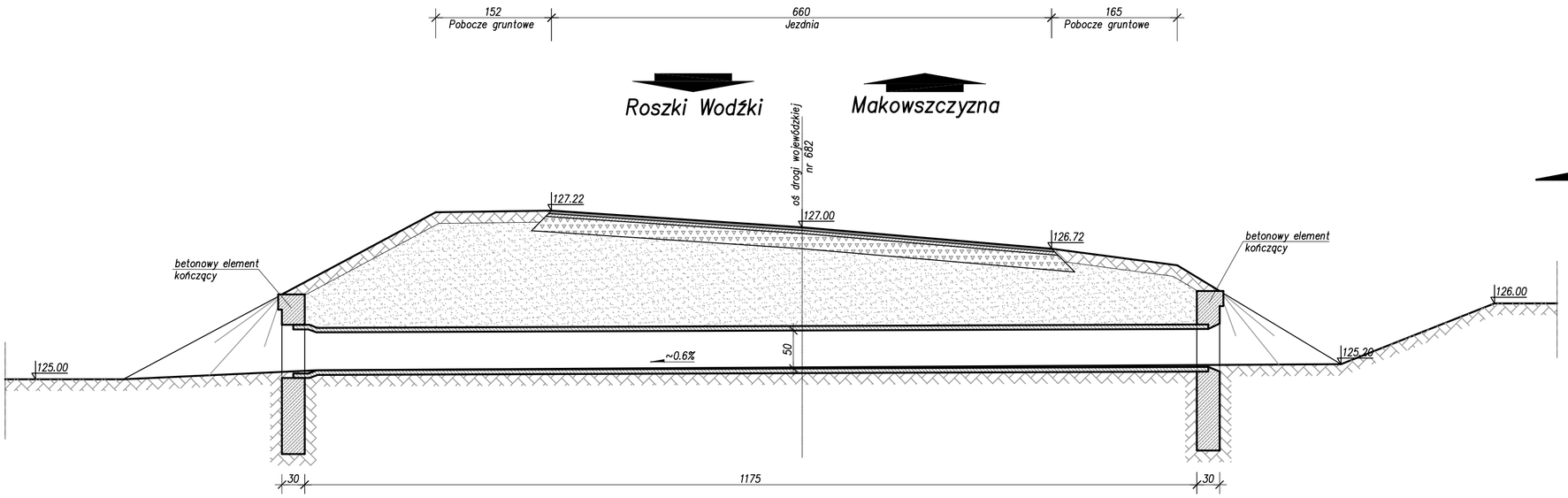

WIDOK OD WLOTU B–B
Skala 1:50

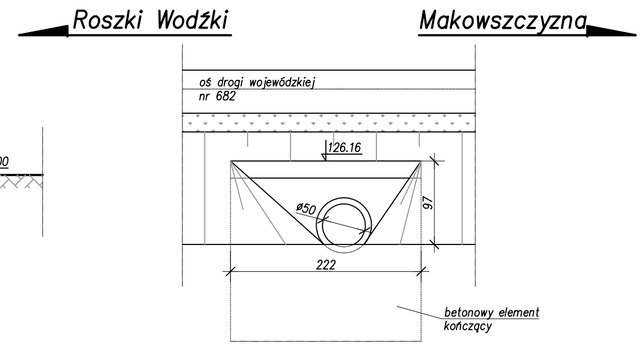

WIDOK Z GÓRY
Skala 1:100

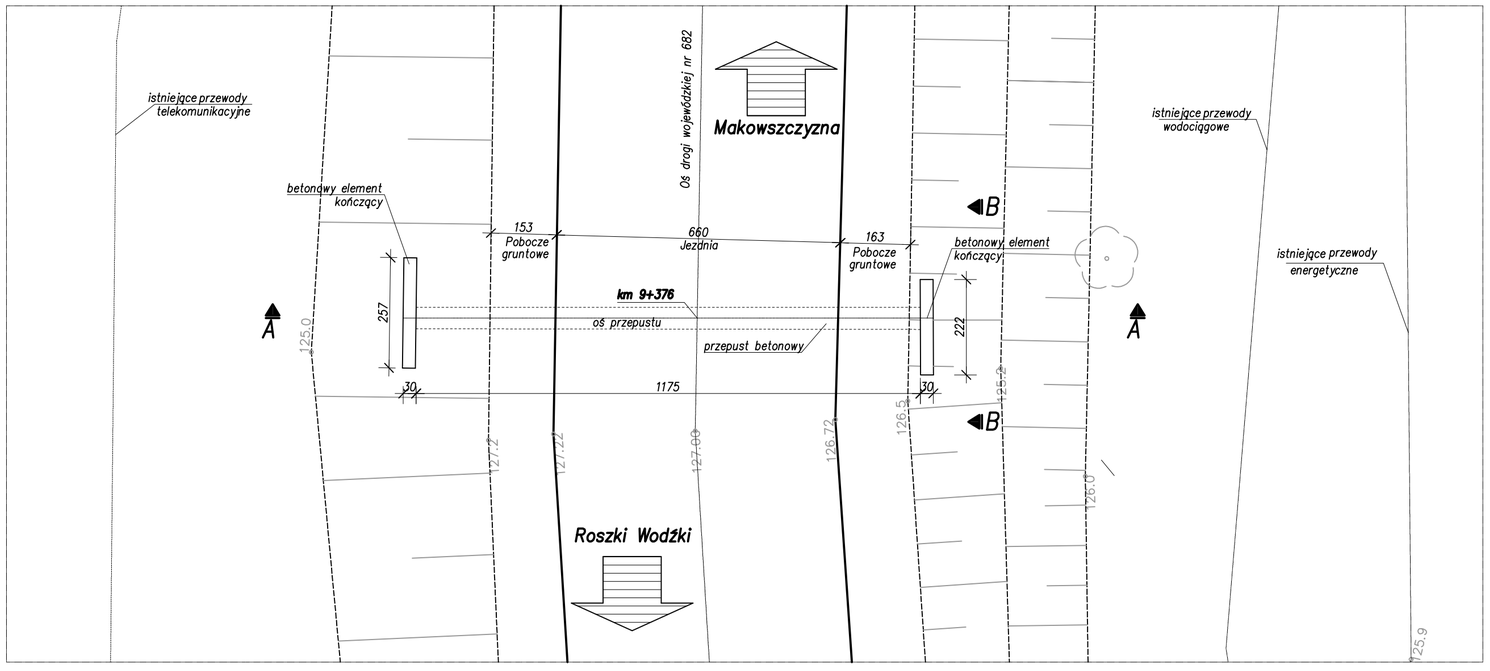

PROGRAM REGIONALNY
NARODOWA STRATEGIA SPÓJNOŚCI

Podlaskie

UNIA EUROPEJSKA
EUROPEJSKI FUNDUSZ ROZWOJU REGIONALNEGO

FUNDUSZE EUROPEJSKIE DLA ROZWOJU WOJEWÓDZTWA PODLASKIEGO
Projekt współfinansowany ze środków Europejskiego Funduszu Rozwoju Regionalnego
w ramach Pomocy Technicznej Regionalnego Programu Operacyjnego Województwa Podlaskiego na lata 2007-2013

LAFRENTZ
LAFRENTZ-POLSKA sp. z o.o.
ul. Zbąszyńska 29, 60-359 Poznań

Budowa I rozbudowa dróg wojewódzkich Nr 682 I 681 wraz z drogowymi obiektami inżynierskimi i niezbędną infrastrukturą techniczną na odcinku Markowszczyzna – Roszki Wodźki wraz z obejściem miejscowości Markowszczyzna, Turośń Dolna, Uhowo, Łapy, Płonka Kościelna, Roszki Wodźki.
odc. III DW682 od km 2+750,00 do km 16+788,00.

	Stadium	*Projekt budowlany*			
	Branża	*Drogowe obiekty inżynierskie*			Skala rysunku 1:50, 1:100
	Tytuł rysunku	*Przepust w km 9+376- Inwentaryzacja*			
Wykonawca	Numer rysunku	4	Numer arkusza	-	Data opracowania 2016-07

	Funkcja	Imię, nazwisko	Branża	Nr uprawnień	Specjalność	Podpis
PZDW	Projektant	mgr inż. Jakub Kozłowski	Mostowa	WKP/0112/POOM/09	Uprawnienia do projektowania b. o. w specjalności mostowej	
	Asystent Projektanta	mgr inż. Anna Bagińska	Mostowa	ZAP/0214/POOM/09		
Podlaski Zarząd Dróg Wojewódzkich w Białymstoku, ul. Elewatorska 6, 15-620 Białystok						
Inwestor	Sprawdzający	mgr inż. Zenon Stachowski	Mostowa	119/79/Pw	Projektowanie w specjalności konstrukcyjno - inżynieryjnej w zakresie mostów	